平成29年度　春季東京都高等学校野球大会（兼 関東地区高等学校野球大会出場校決定戦）

参加113校　111ゲーム
（112チーム）

平成29年4月

一般財団法人
東京都高等学校野球連盟

決勝戦　四月二十三日（日）　11:00　神宮第二球場

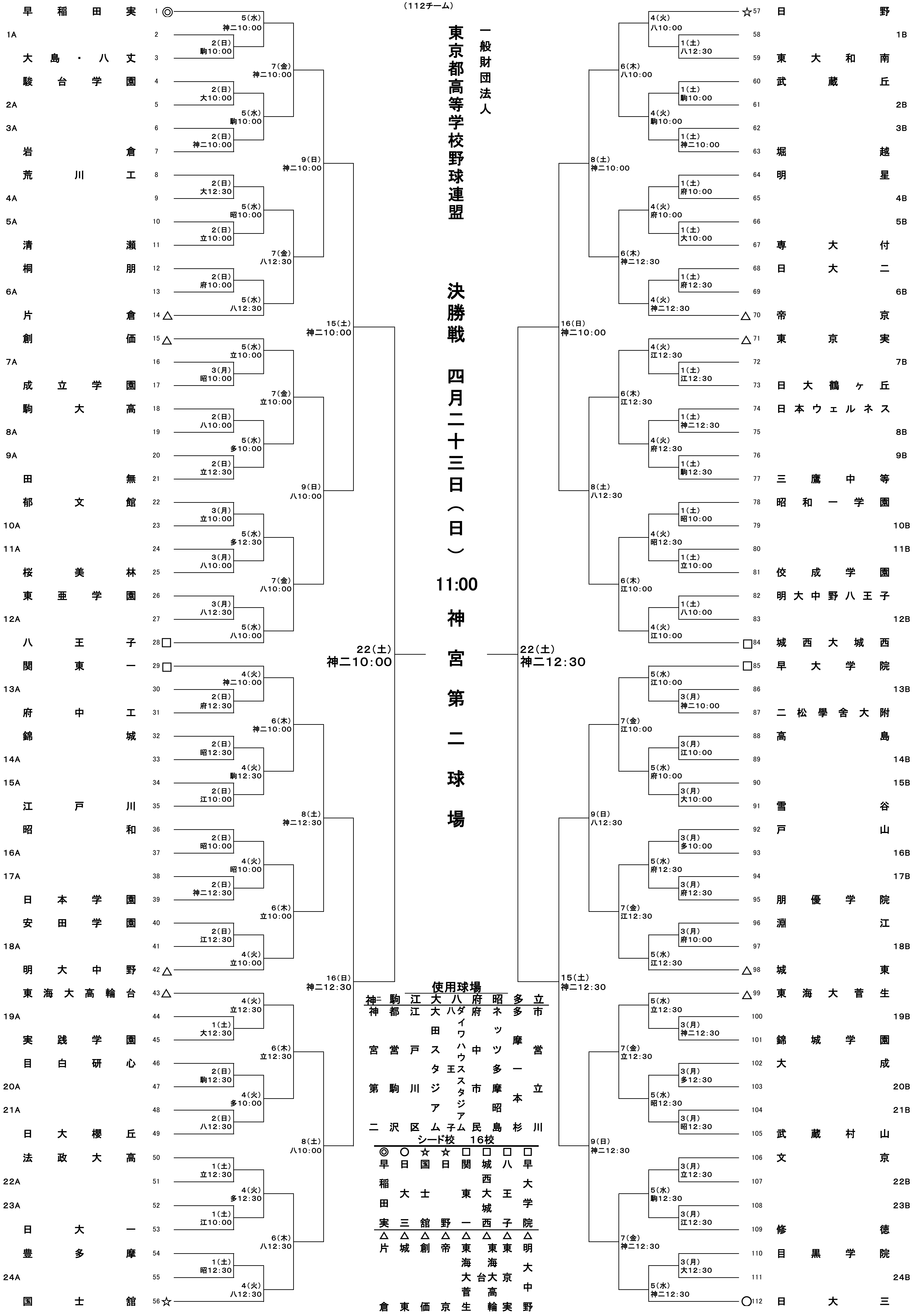

5(水) 神二10:00
2(日) 駒10:00
7(金) 神二10:00
2(日) 大10:00
5(水) 駒10:00
2(日) 神二10:00
9(日) 神二10:00
2(日) 大12:30
5(水) 昭10:00
2(日) 立10:00
7(金) 八12:30
2(日) 府10:00
5(水) 八12:30
15(土) 神二10:00
5(水) 立10:00
3(月) 昭10:00
7(金) 立10:00
2(日) 八10:00
5(水) 多10:00
2(日) 立12:30
9(日) 八10:00
3(月) 立10:00
5(水) 多12:30
3(月) 八10:00
7(金) 八10:00
3(月) 八12:30
5(水) 八10:00
22(土) 神二10:00
4(火) 神二10:00
2(日) 府12:30
6(木) 神二10:00
2(日) 昭12:30
4(火) 駒12:30
2(日) 江10:00
8(土) 神二12:30
2(日) 昭10:00
4(火) 昭10:00
2(日) 神二12:30
6(木) 立10:00
2(日) 江12:30
4(火) 立10:00
16(日) 神二12:30
4(火) 立12:30
1(土) 大12:30
6(木) 立12:30
2(日) 駒12:30
4(火) 多10:00
2(日) 八12:30
8(土) 八10:00
1(土) 立12:30
4(火) 多12:30
1(土) 江10:00
6(木) 八12:30
1(土) 昭12:30
4(火) 八12:30
4(火) 八10:00
1(土) 八12:30
6(木) 八10:00
1(土) 駒10:00
4(火) 駒10:00
1(土) 神二10:00
8(土) 神二10:00
1(土) 府10:00
4(火) 府10:00
1(土) 大10:00
6(木) 神二12:30
1(土) 府12:30
4(火) 神二12:30
16(日) 神二10:00
4(火) 江12:30
1(土) 江12:30
6(木) 江12:30
1(土) 神二12:30
4(火) 府12:30
1(土) 駒12:30
8(土) 八12:30
1(土) 昭10:00
4(火) 昭12:30
1(土) 立10:00
6(木) 江10:00
1(土) 八10:00
4(火) 江10:00
22(土) 神二12:30
5(水) 江10:00
3(月) 神二10:00
7(金) 江10:00
3(月) 江10:00
5(水) 府10:00
3(月) 大10:00
9(日) 八12:30
3(月) 多10:00
5(水) 府12:30
3(月) 府12:30
7(金) 江12:30
3(月) 府10:00
5(水) 江12:30
15(土) 神二12:30
5(水) 立12:30
3(月) 神二12:30
7(金) 立12:30
3(月) 多12:30
5(水) 昭12:30
3(月) 昭12:30
9(日) 神二12:30
3(月) 立12:30
5(水) 駒12:30
3(月) 江12:30
7(金) 神二12:30
3(月) 大12:30
5(水) 神二12:30

番号	学校		番号	学校
1 ◎	早稲田実		☆57	日野
2	1A		58	1B
3	大島・八丈		59	東大和南
4	駿台学園		60	武蔵丘
5	2A		61	2B
6	3A		62	3B
7	岩倉		63	堀越
8	荒川工		64	明星
9	4A		65	4B
10	5A		66	5B
11	清瀬		67	専大付
12	桐朋		68	日大二
13	6A		69	6B
14 △	片倉		△70	帝京
15 △	創価		△71	東京実
16	7A		72	7B
17	成立学園		73	日大鶴ヶ丘
18	駒大高		74	日本ウェルネス
19	8A		75	8B
20	9A		76	9B
21	田無		77	三鷹中等
22	郁文館		78	昭和一学園
23	10A		79	10B
24	11A		80	11B
25	桜美林		81	佼成学園
26	東亜学園		82	明大中野八王子
27	12A		83	12B
28 □	八王子		□84	城西大城西
29 □	関東一		□85	早大学院
30	13A		86	13B
31	府中工		87	二松學舍大附
32	錦城		88	高島
33	14A		89	14B
34	15A		90	15B
35	江戸川		91	雪谷
36	昭和		92	戸山
37	16A		93	16B
38	17A		94	17B
39	日本学園		95	朋優学院
40	安田学園		96	淵江
41	18A		97	18B
42 △	明大中野		△98	城東
43 △	東海大高輪台		△99	東海大菅生
44	19A		100	19B
45	実践学園		101	錦城学園
46	目白研心		102	大成
47	20A		103	20B
48	21A		104	21B
49	日大櫻丘		105	武蔵村山
50	法政大高		106	文京
51	22A		107	22B
52	23A		108	23B
53	日大一		109	修徳
54	豊多摩		110	目黒学院
55	24A		111	24B
56 ☆	国士舘		○112	日大三

使用球場

神	駒	江	大	八	府	昭	多	立
神宮第二	都営駒沢	江戸川区	大田スタジアム	ダイワハウススタジアム八王子	府中市民	ネッツ多摩昭島	多摩一本杉	市営立川

シード校　16校

◎	○	☆	☆	□	□	□	□
早稲田実	日大三	国士舘	日野	関東一	城西大城西	八王子	早大学院
△	△	△	△	△	△	△	△
片倉	城東	創価	帝京	東海大菅生	東海大高輪台	東京実	明大中野