2020(令和2)年度　秋季東京都高等学校野球大会

2020(令和2)年10・11月

参加64校　63ゲーム

10月17日雨天中止による日程変更

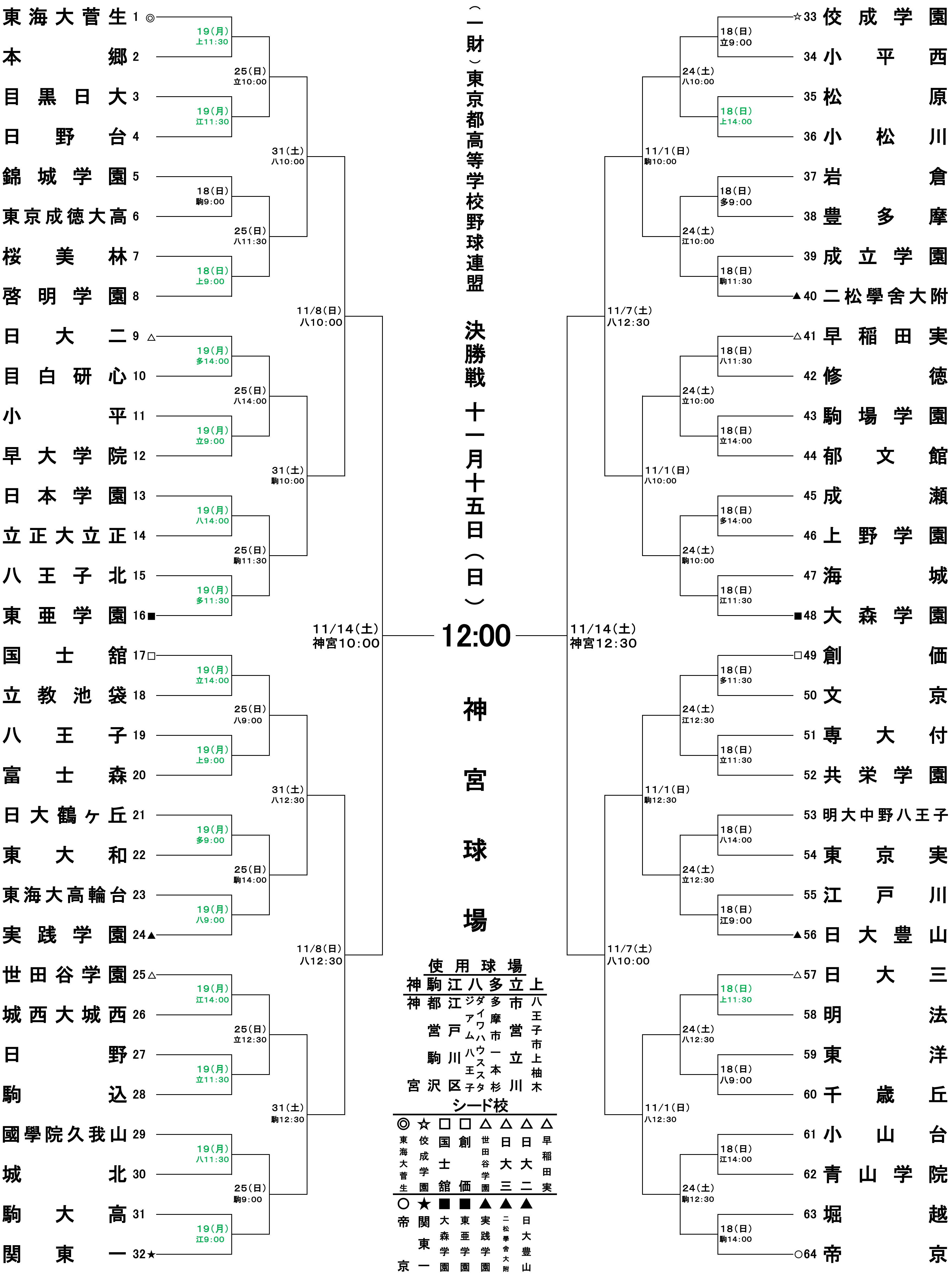

1 ◎ 東海大菅生
19(月) 上11:30
2 本郷
25(日) 立10:00
3 目黒日大
19(月) 江11:30
4 日野台
31(土) 八10:00
5 錦城学園
18(日) 駒9:00
6 東京成徳大高
25(日) 八11:30
7 桜美林
18(日) 上9:00
8 啓明学園
11/8(日) 八10:00
9 △ 日大二
19(月) 多14:00
10 目白研心
25(日) 八14:00
11 小平
19(月) 立9:00
12 早大学院
31(土) 駒10:00
13 日本学園
19(月) 八14:00
14 立正大立正
25(日) 駒11:30
15 八王子北
19(月) 多11:30
16 ■ 東亜学園
11/14(土) 神宮10:00
17 □ 国士舘
19(月) 立14:00
18 立教池袋
25(日) 八9:00
19 八王子
19(月) 上9:00
20 富士森
31(土) 八12:30
21 日大鶴ヶ丘
19(月) 多9:00
22 東大和
25(日) 駒14:00
23 東海大高輪台
19(月) 八9:00
24 ▲ 実践学園
11/8(日) 八12:30
25 △ 世田谷学園
19(月) 江14:00
26 城西大城西
25(日) 立12:30
27 日野
19(月) 立11:30
28 駒込
31(土) 駒12:30
29 國學院久我山
19(月) 八11:30
30 城北
25(日) 駒9:00
31 駒大高
19(月) 江9:00
32 ★ 関東一

（一財）東京都高等学校野球連盟

決勝戦十一月十五日（日）

12:00

神宮球場

☆ 33 佼成学園
18(日) 立9:00
34 小平西
24(土) 八10:00
35 松原
18(日) 上14:00
36 小松川
11/1(日) 駒10:00
37 岩倉
18(日) 多9:00
38 豊多摩
24(土) 江10:00
39 成立学園
18(日) 駒11:30
▲ 40 二松學舍大附
11/7(土) 八12:30
△ 41 早稲田実
18(日) 八11:30
42 修徳
24(土) 立10:00
43 駒場学園
18(日) 立14:00
44 郁文館
11/1(日) 八10:00
45 成瀬
18(日) 多14:00
46 上野学園
24(土) 駒10:00
47 海城
18(日) 江11:30
■ 48 大森学園
11/14(土) 神宮12:30
□ 49 創価
18(日) 多11:30
50 文京
24(土) 江12:30
51 専大付
18(日) 立11:30
52 共栄学園
11/1(日) 駒12:30
53 明大中野八王子
18(日) 八14:00
54 東京実
24(土) 立12:30
55 江戸川
18(日) 江9:00
▲ 56 日大豊山
11/7(土) 八10:00
△ 57 日大三
18(日) 上11:30
58 明法
24(土) 八12:30
59 東洋
18(日) 八9:00
60 千歳丘
11/1(日) 八12:30
61 小山台
18(日) 江14:00
62 青山学院
24(土) 駒12:30
63 堀越
18(日) 駒14:00
○ 64 帝京

使用球場

神	駒	江	八	多	立	上
神宮	都営駒沢	江戸川区	ダイワハウススタジアム八王子	多摩市一本杉	市営立川	八王子市上柚木

シード校

◎	☆	□	□	△	△	△	△
東海大菅生	佼成学園	国士舘	創価	世田谷学園	日大三	日大二	早稲田実
○	★	■	■	▲	▲	▲	
帝京	関東一	大森学園	東亜学園	実践学園	二松學舍大附	日大豊山	